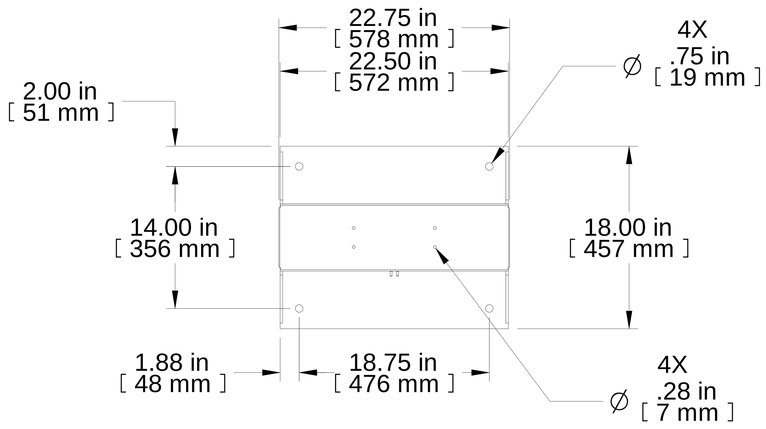

TOP VIEW

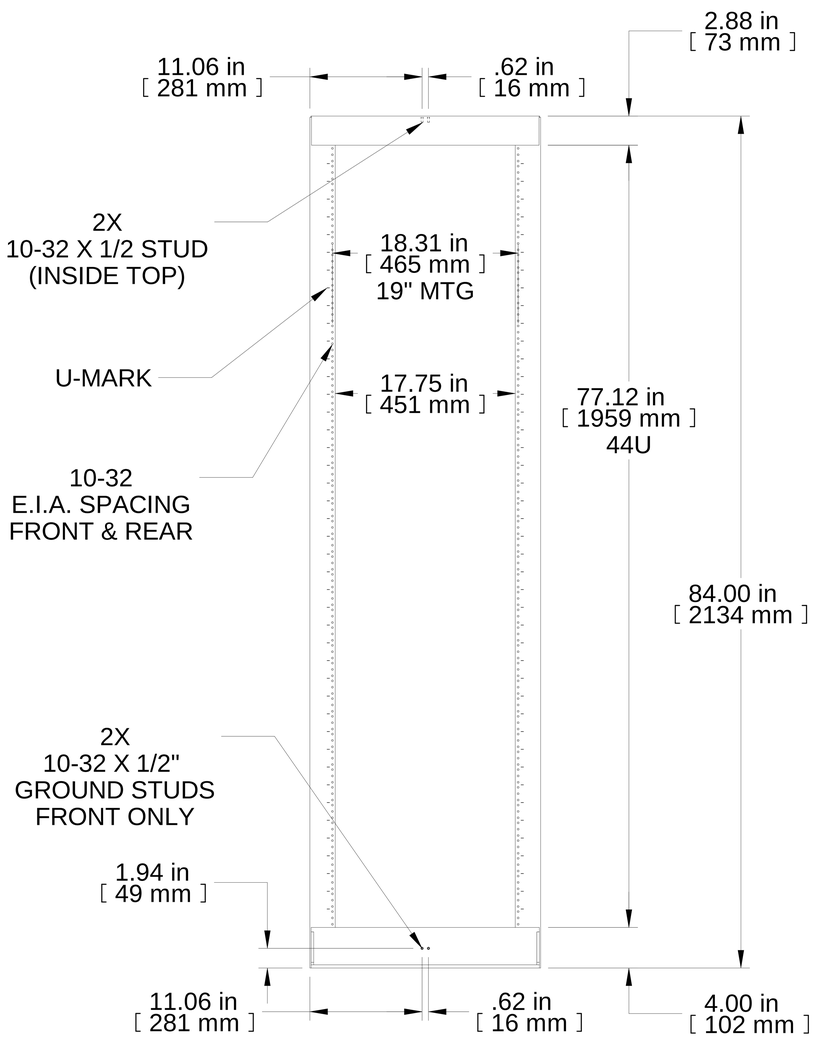

FRONT VIEW

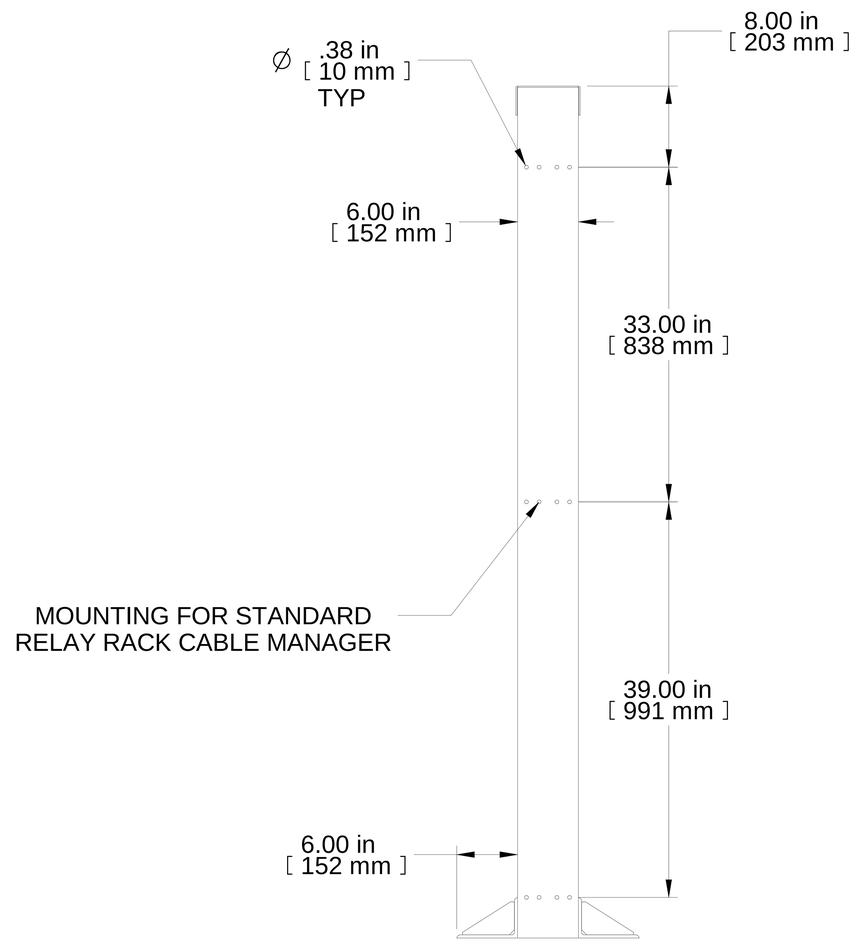

R.S. VIEW

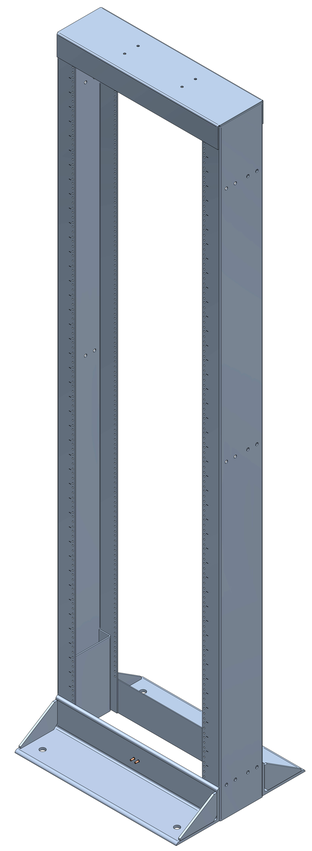

ISOMETRIC

PART NUMBERS	
DRZ477	PAINTED BLACK THIN FILM
NOTES	
Seismic Welded Relay Rack	
See Hammond Website for More Information	
Français	
Pour tous les détails sur nos produits, svp veuillez consulter notre site www.hammondmfg.com	
Data subject to change without notice. Isometric drawing not to scale. Les données sont sujettes à changement sans préavis.	

HAMMOND MANUFACTURING®

www.hammondmfg.com

PART NO. **DRZ477**